版本	更改通知	更改说明 描述	日期	核准
A		产品加高9mm	05.10/17	David.Guo

客户图面

(#) 生产检测尺寸;

△CP CPK 尺寸.

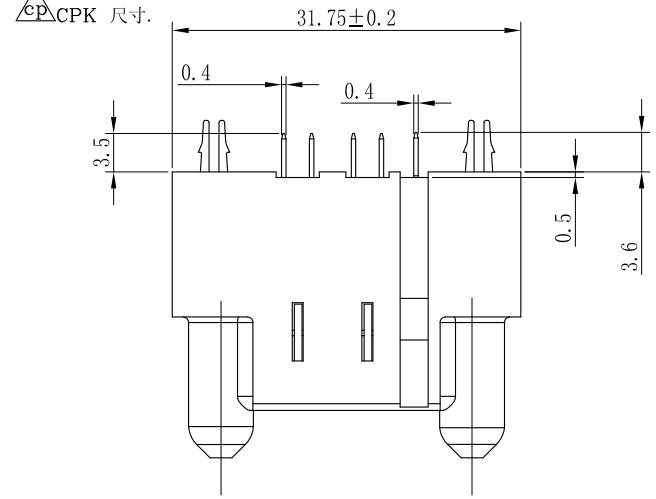

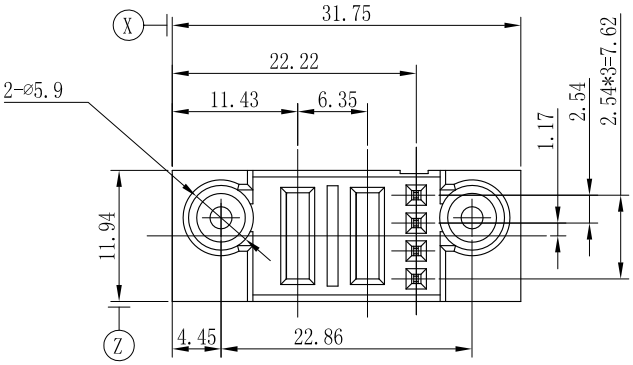

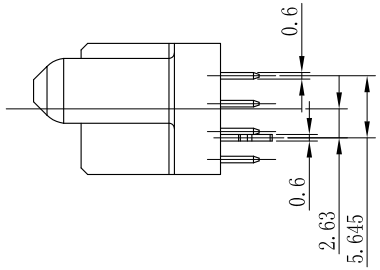

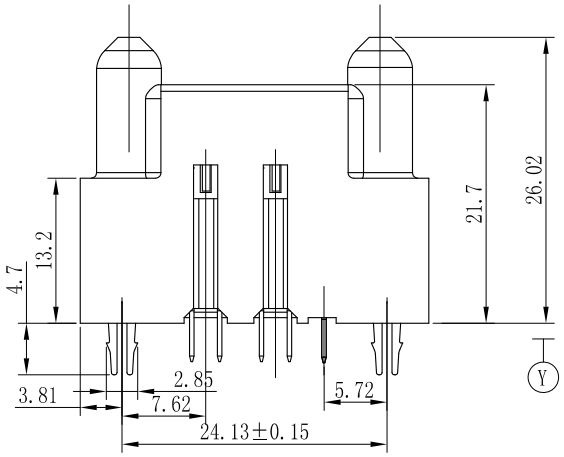

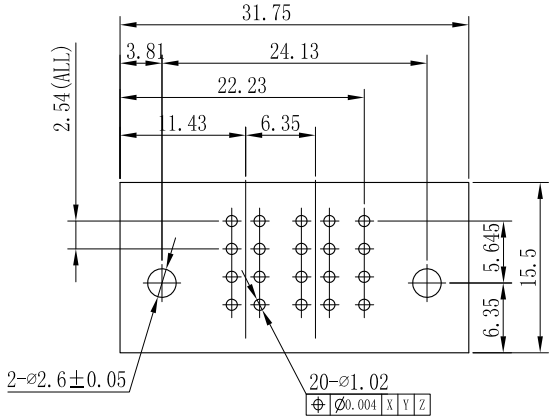

PCB开孔尺寸
连接器装配方向

注:

1. 材质:
   A. 端子: 高性能铜合金
   B. 胶壳: 耐高温热塑性塑料PPA. UL94V-0, 黑色.
2. 电镀: A: 电源端子: 镀金在接触区域, 100-200u"(2.54-5.08u)镀雾锡在焊锡区域, 100-200u"(2.54-5.08u) 整个端子镍底;
   B: 信号端子: 镀金在接触区域, 100-200u"(2.54-5.08u)镀雾锡在焊锡区域, 100-200u"(2.54-5.08u) 整个端子镍底;
   C: 锁板片: 100-200u"(2.54-5.08u)雾锡, 100-200u"(2.54-5.08u) 整个端子镍底;
3. 电性能要求:
   操作电压: 电源端子250 Vac; 信号端子50 Vac
   操作电流: 信号端子2.5 A MAX, 电源端子40 A MAX
   耐电压: 2500 VAC 电源端子 1 分钟无击穿, 1000 VAC 信号端子 1 分钟无击穿,
   绝缘电阻: 2000 MEG OHM MIN信号端子; 2000 MEG OHM MIN电源端子;
   接触电阻: 电源端子≤2 mΩ; 信号端子≤20 mΩ
   工作温度: -40° TO +125° C
4. 机械性能要求:
   插拔寿命: 250 次;
5. 包装方式: 防静电吸塑盒包装;
6. 带数字尺寸为重要尺寸, 在生产中需管控。
7. 订单料号: JYP-F0402B-VT41R.

编号	描述	数量	备注
⑤	吸塑盒		透明色
④	固定脚	2	高性能铜合金
③	绝缘胶壳	1	耐高温塑胶
②	信号端子	4	高性能铜合金
①	电源端子	2	高性能铜合金

未注公差

	英制	公制
.X +/-		0.25
.XX +/-		0.20
.XXX +/-		
角度 +/-		1°

材质:

标注单位: ~~英制~~ ~~英寸~~ 公制 毫米

责任人		日期
绘图		
审核		
核准		

文件路径:

第三角投影

深圳市美德龙五金塑胶制品有限公司
东莞市美昕龙五金塑胶制品有限公司

名称: 04S02P电源连接器(直式插座) 加高9mm

图号: JYP-F0402B-VT41R 版本 A

比例 第 1 页 共 1 页